Тензометрический датчик SB9

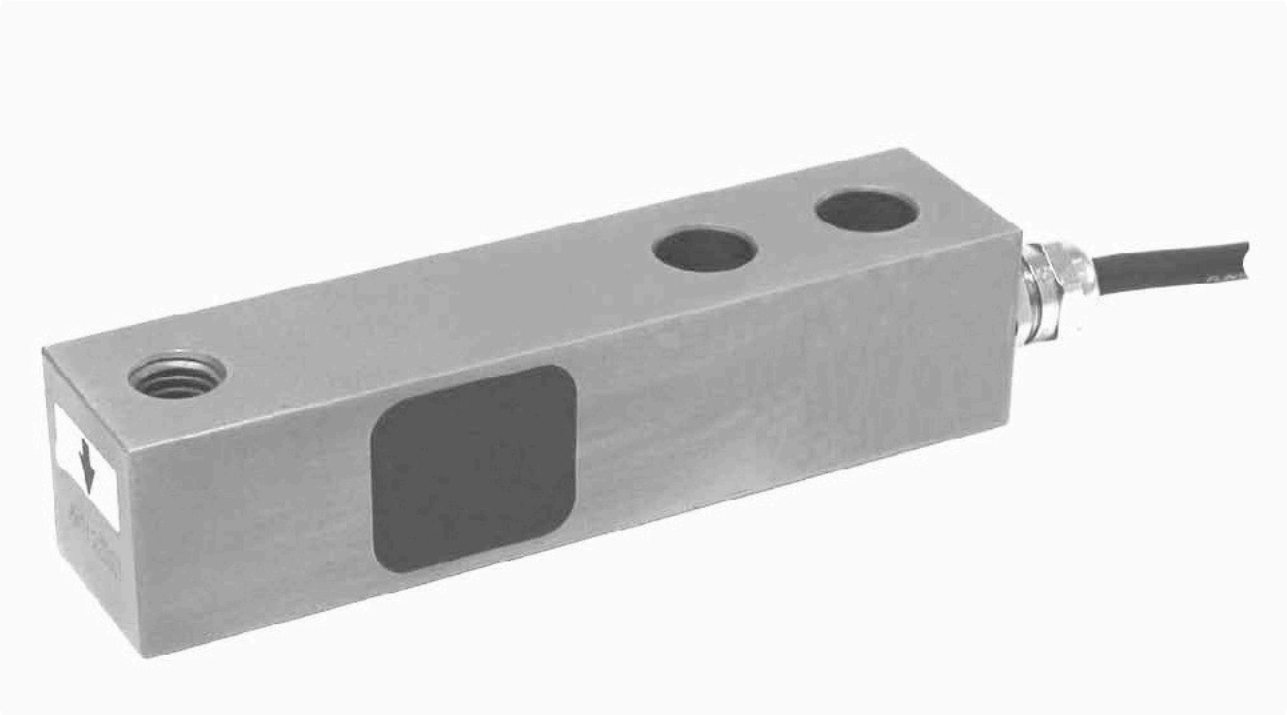

Описание продукта

SB9 балочный тензометрический датчик на сдвиг из нержавеющей стали с высокоэффективной герметизацией для повышенной защиты от окружающей среды.

Применение

- Платформенные весы, малые весовые системы силосов и бункеров

Основные особенности

- Диапазон нагрузок от 250 кг до 2000 кг
- Конструкция из нержавеющей стали
- Защита от окружающей среды IP67
- Низко профильный дизайн
- Уникальная система крепления (только BH версия)
- Калибровка в mV/V/Ω

Аттестация

- Соответствует OIML для C3 (Y = 10000)
- Соответствие ATEX и FM в процессе утверждения

Упаковочный вес

- Приблительно 1.2 кг

Аксессуары

- Спектр совместимых креплений
- Спектр совместимой электроники

Спецификация

Номинальный предел измеренний	(E_{max})	кг	250 / 500 / 1000 / 2000	
Класс точности по OIML R60			(GP)	C3
Максимум поверочных интервалов	(n_{max})		n.a.	3 000
Минимальный поверочный интервал	(v_{min})		n.a.	E_{max} /10 000
Температурный коэф. при мин. нагрузке	(TC_0)		± 0.0400	± 0.0140
Температурный коэф. чувствительности	(TC_{RO})		± 0.0200	± 0.0100
Комбинированная ошибка		%*RO	± 0.0500	± 0.0200
Нелинейность		%*RO	± 0.0400	± 0.0166
Гистерезис		%*RO	± 0.0400	± 0.0166
Дрейф (30 минут) / DR		%*RO	± 0.0600	± 0.0166
Номинальный выходной сигнал	(RO)	mV/V	2 ± 0.1%	
Калибровка в mV/V/Ω (A...I классификация)		%	± 0.05 (± 0.005)	
Баланс ноля		%*RO	± 5	
Напряжение питания		V	5...15	
Входное сопротивление	(R_{LC})	Ω	380 ± 10	
Выходное сопротивление	(R_{out})	Ω	350 ± 3	
Сопротивление изоляции (100 V DC)		MΩ	≥5 000	
Перегрузка допустимая	(E_{lim})	%*E_{max}	200	
Перегрузка разрушающая		%*E_{max}	300	
Боковая допустимая перегрузка		%*E_{max}	100	
Диапазон термокомпенсации		°C	-10...+40	
Рабочий температурный диапазон		°C	-40...+65 (ATEX -40...+60)	
Материал тензодатчика			нержавеющая сталь 17-4 PH (1.4548)	
Уплотнение			Залит пластиком	
Степень защиты согласно EN 60 529			IP67	

Пределы для нелинейности, Гистеризиса, и TC_{RO} - стандартны.
Сумма нелинейности, Гистеризиса и TC_{RO} соответствует требованиям OIML R60 с p_{LC}=0.7.

Размеры (в мм)

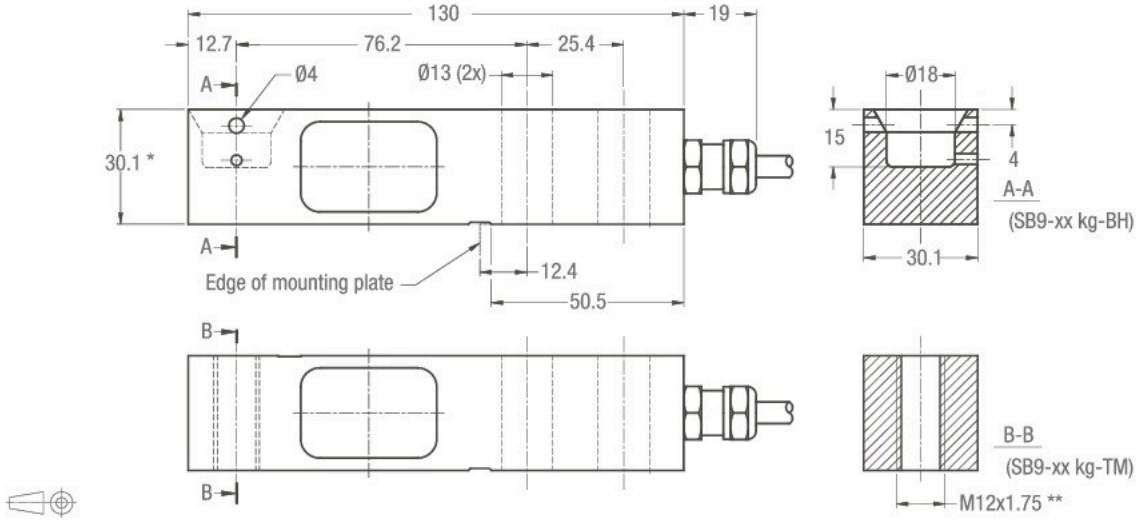

Для НПИ 250 кг до 1000 кг: Крепежные болты M12 8.8; усилие 90 Нм
Для НПИ 2 000 кг: Крепежные болты M12 10.9; усилие 120 Нм
Усилие предполагает смазанные крепления.

* НПИ 2000кг: высота = 36 мм
**Единая резьба 1/2-20 UNF доступна. Параметр для поиска SB9-xx kg-TU.

Соединения
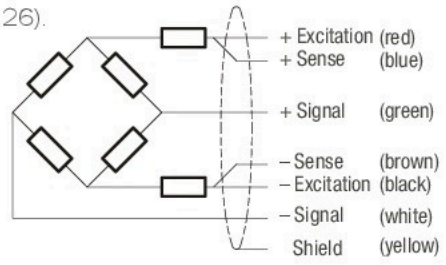
- Датчик укомплектован защищенным 6х проводным кабелем (AWG 26).
- Материал кабеля полиуритан
- Длина кабеля: 3 м
- Диаметр кабеля: 5.8 мм
- Экран не подключен к корпусу датчика